OVG
Gas Line Layout

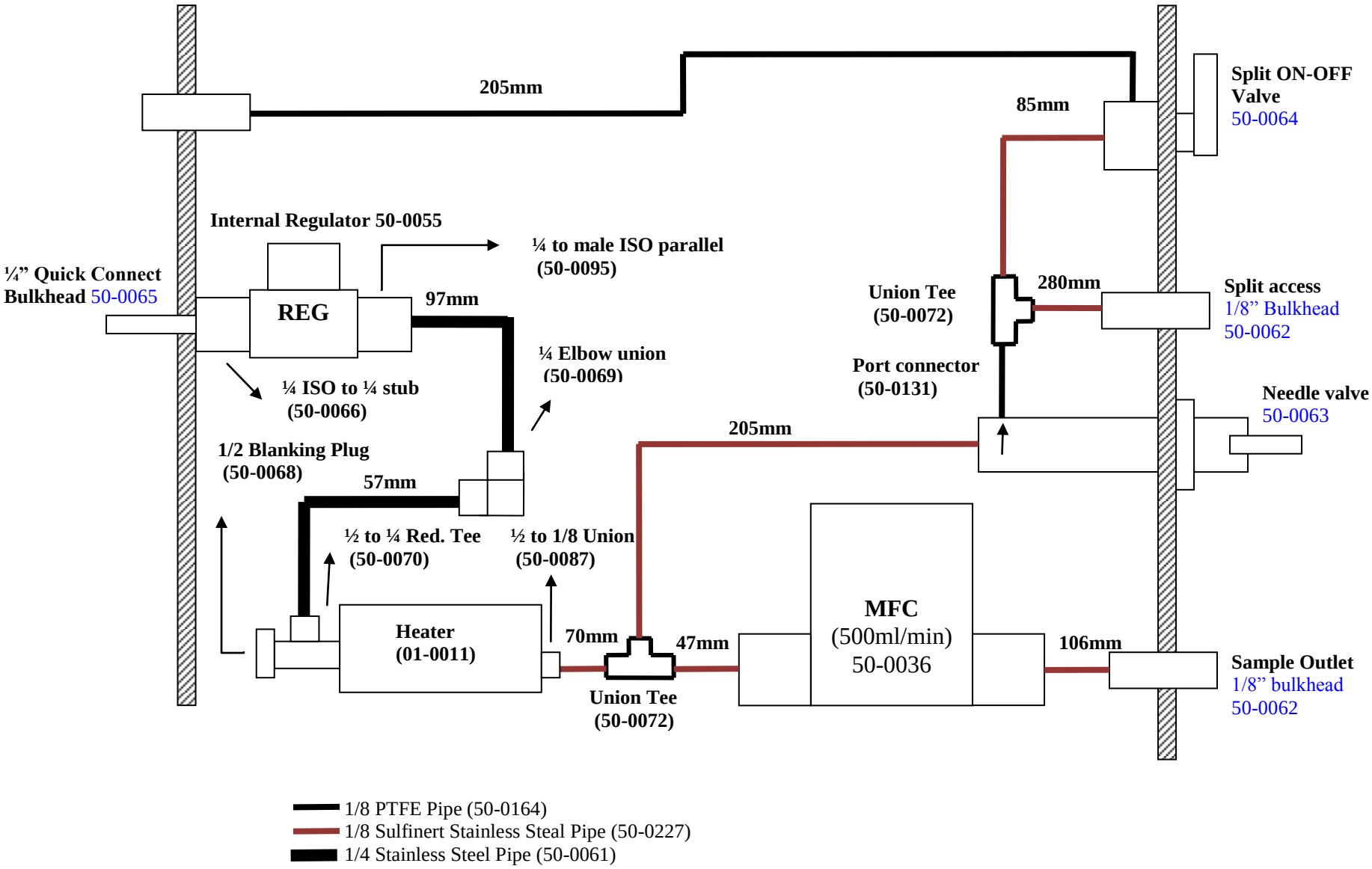

P/N: 90-0160-AAA

DC
22/05/2010